Технические характеристики продукта

VALENCIA
638.10.111.xxx-AA
Смеситель для биде ½“
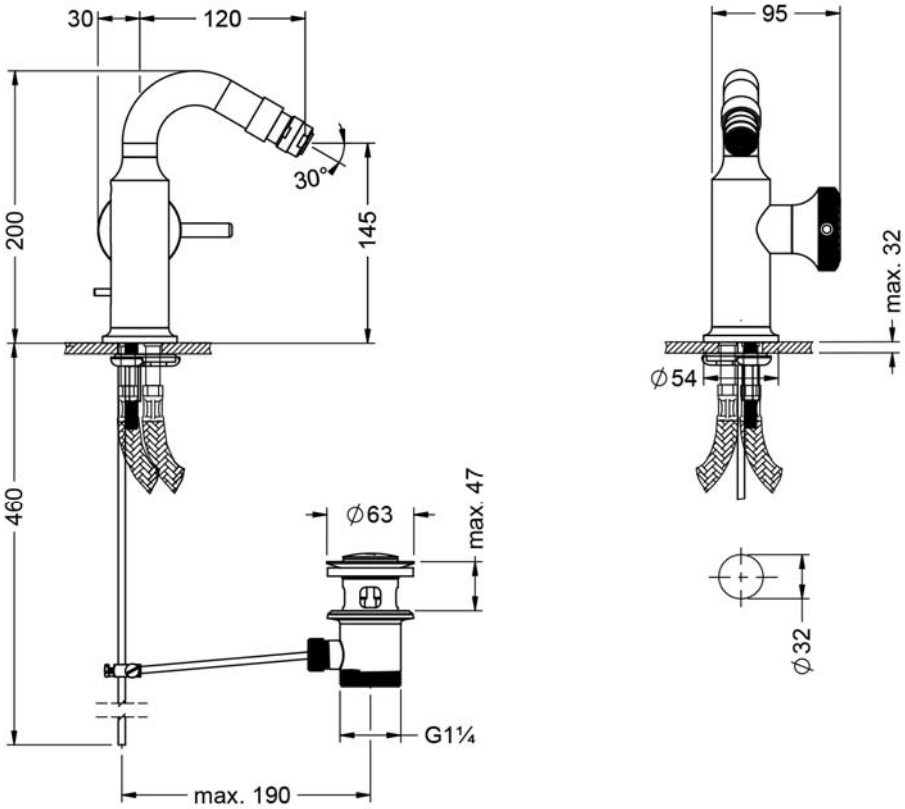
- вынос 120 мм
- высота 200 мм
- поворотный излив
- аэратор M24x1 с шаровым шарниром
- керамический картридж ½“
- сливной гарнитур со штангой 1 ¼“
- 2 гибких шланга M10x1 x 450 мм