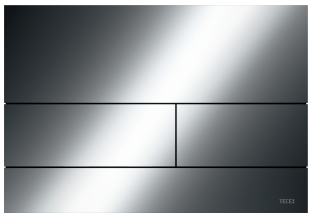

Металлическая панель смыва унитаза TECEsquare II с цветным PVD покрытием

номенклату́рный но́мер : 9240837

Цвет: Polished Black Chrome / глянец, черный хром
Совместима с: hansgrohe / AXOR
Выставочные образцы: —
K 1: 1 шт.
K 2: 10 шт.

описа́ние:

Панель смыва для смывных бачков TECE, фронтальная или верхняя установка. Сверхплоская металлическая панель смыва с двумя установленными на пружинах клавишами кулисного типа. В комплект поставки входят толкатели, крепежные элементы и инструмент для монтажа/демонтажа. Совместима с контейнером для гигиенических таблеток.

PVD покрытие гармонично сочетается с душевым профилем TECEdrainprofile и комбинируется с модными коллекциями ведущих производителей (hansgrohe / AXOR).
Размеры (ш x в x г): 220 x 150 x 3 мм

Примечание:
Минимальная толщина отделки кирпичной стены — 30 мм!

данные о продажах:

наименование товара:	Металлическая панель смыва унитаза TECEsquare II для системы двойного смыва, «Polished Black Chrome / глянец, черный хром», система двойного смыва
Группа товаров:	904
Группа продукции:	2009040071

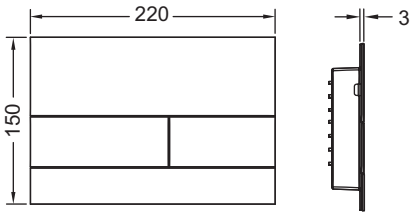

Запасные части:

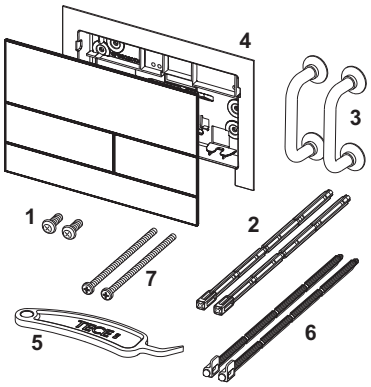

1	9820263	Винты для крепления панели смыва, комплект 2 шт.
2	9820022	Толкатели, комплект 2 шт.
3	9820180	Ручки для демонтажа панели смыва, комплект 2 шт.
4	9820347	Монтажная рамка TECEsquare II
5	9820390	Ключ для демонтажа и программирования панели смыва
6	9820498	Толкатели "Easy fit"
7	9820497	Крепежные винты "Easy fit"