Держатель ручного душа Porter S
\u041F\u043E\u0432\u0435\u0440\u0445\u043D\u043E\u0441\u0442\u044C:
Хромированный Артикульный номер: **28331000**

Описание

Характеристики

- фиксированное положение держателя
- Для следует использовать со шлангом с конической гайкой
- материал: пластик

Награды за дизайн

Продукт

Чертеж

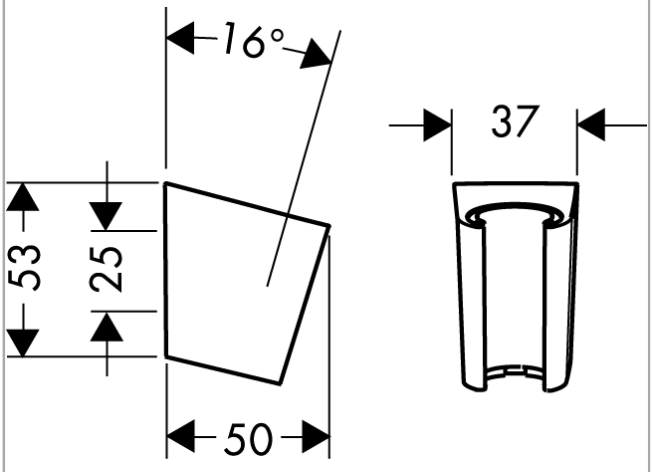

Держатель ручного душа Porter S
\u041F\u043E\u0432\u0435\u0440\u0445\u043D\u043E\u0441\u0442\u044C:
Хромированный Артикульный номер: **28331000**

Покомпонентное изображение

Год выпуска: **>06/05**

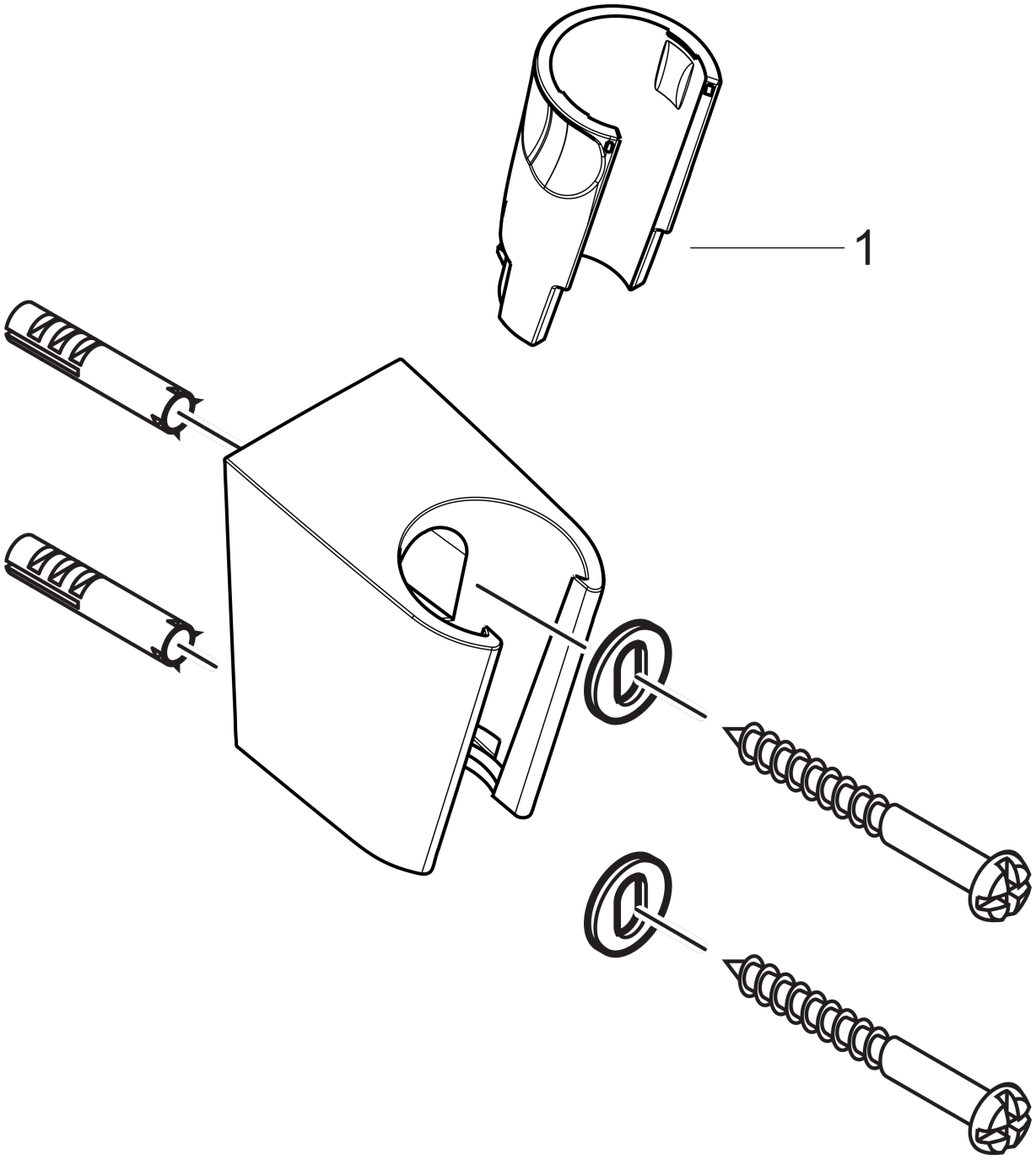

Держатель ручного душа Porter S
\u041F\u043E\u0432\u0435\u0440\u0445\u043D\u043E\u0441\u0442\u044C:
Хромированный Артикульный номер: **28331000**

Перечень запасных частей

Год выпуска: **>06/05**

Позиция	Описание	Артикульный номер	PC	PU
1	guide	98918000	-	1