ARTCERAM
ARTCERAM SRL
VIA MONSIGNOR TENDERINI SNC
01033 CIVITA CASTELLANA (VT) - ITALY
T. (+39) 0761 599499
F. (+39) 0761 514232
E. INFO@ARTCERAM.IT
W. WWW.ARTCERAM.IT

# HERMITAGE | HEV002

Vaso S 53*36*38.5
Wc with floor drain 53*36*38.5

**PESO/WEIGHT: KG 19**

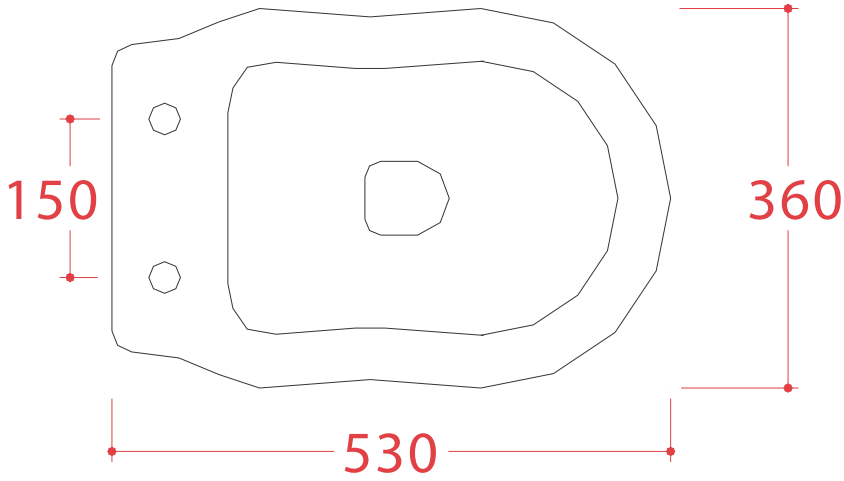


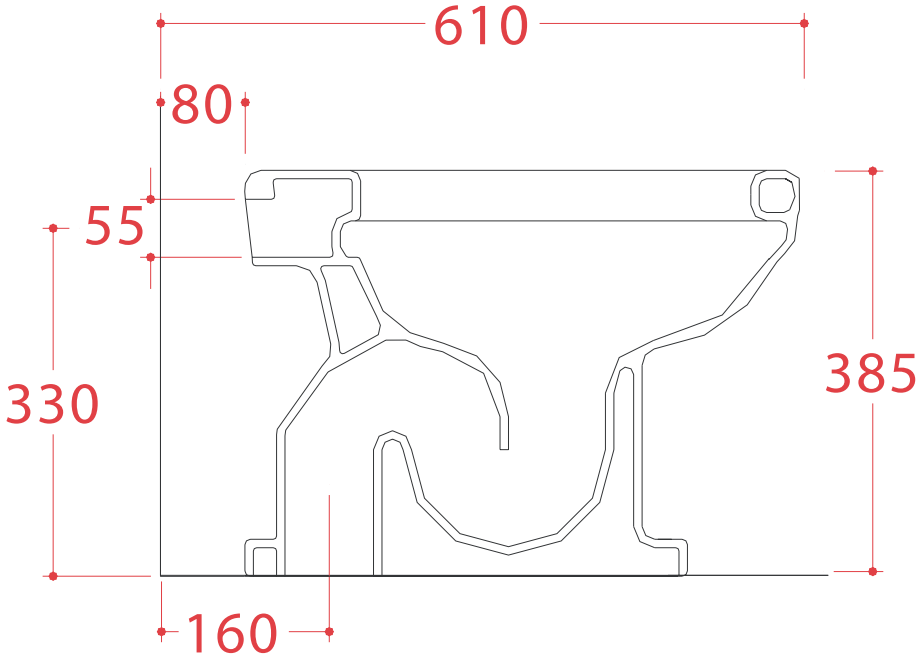


the.artceram made in Italy

N.B. Le misure indicate possono subire una variazione dell 0,6% circa, dovuta ad usura stampi e a variazioni delle caratteristiche tecniche relative alle materie prime che compongono l'impasto .

N.B. Indicated size could have a variation of abaut 0,6% due to usure of the moulds or the variations of the materials' technical characteristics used in the mixture.