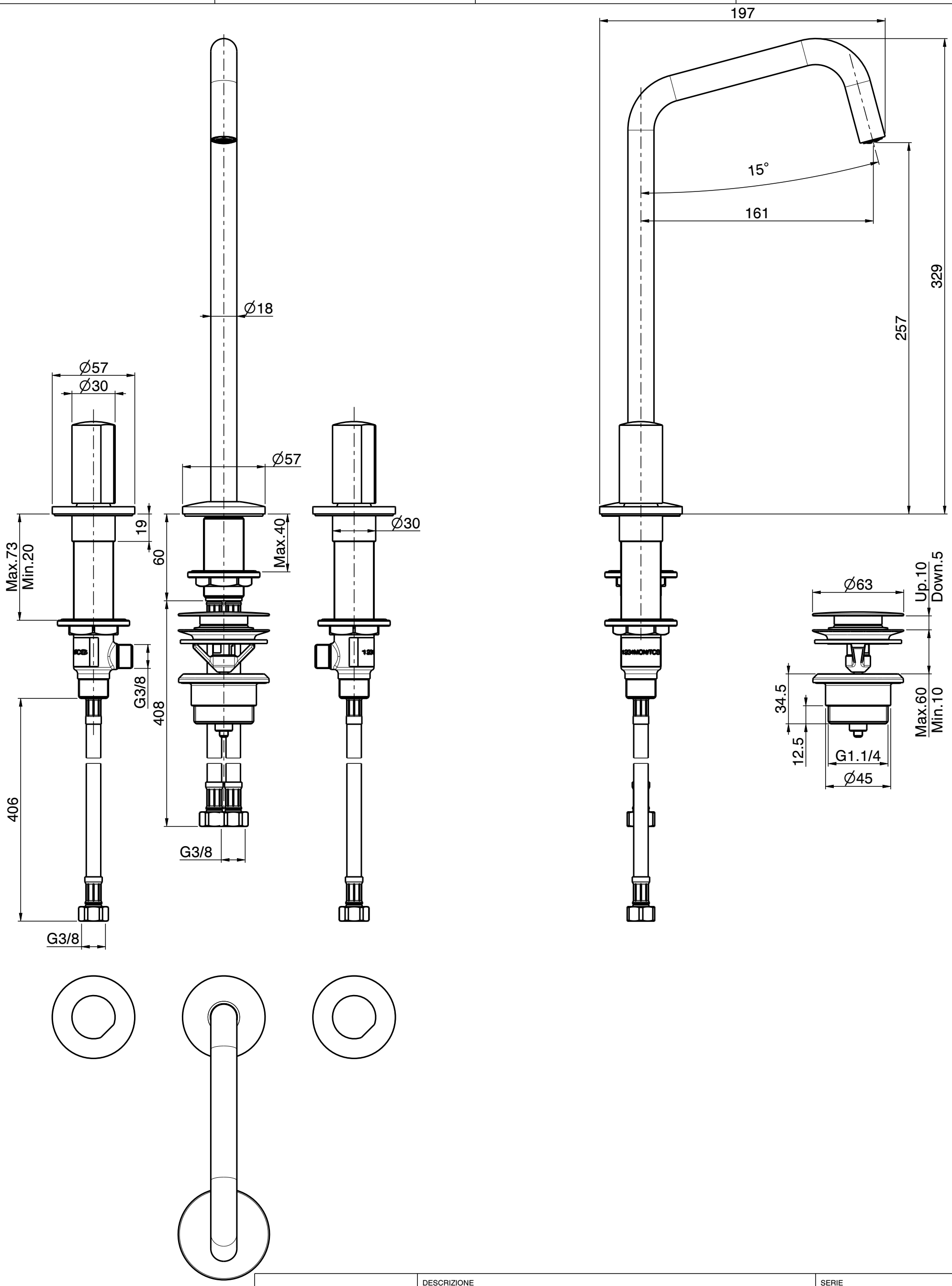

fima CARLO FRATTINI rubinetterie	DESCRIZIONE BATTERIA LAVABO 3 FORI CON CANNA D10 SERIE SO		SERIE So
	DESCRIPTION 3-HOLE WASHBASIN MIXER WITH D10 SPOUT SO SERIES		DATA MODIFICA 04-11-2025
	CODICE F3191A		Peso (Kg) [.1]
	Rev. Ver. 1.3	Data 27-04-2023	TOLL. ± 5mm

Tutti i diritti sono riservati. Nessuna parte del disegno può essere riprodotta o resa pubblica, senza autorizzazione scritta della FIMA Carlo Frattini s.p.a. "27-04-2023" copyright©
All rights reserved. No part of the drawing can be reproduced or made public, without written authorization from FIMA Carlo Frattini s.p.a. "27-04-2023" copyright©