Технические характеристики продукта

VALENCIA
638.30.300.xxx-AA
Смеситель для раковины ½“

- вынос 150 мм
- высота 270 мм
- поворотный излив
- аэратор 22x1
- вентили с керамическими кран-буксами ½“, запирание вправо и влево
- донный клапан нажимной 1 ¼“
- 2 гибких шланга M10 x 1 x ½“ x 150 мм
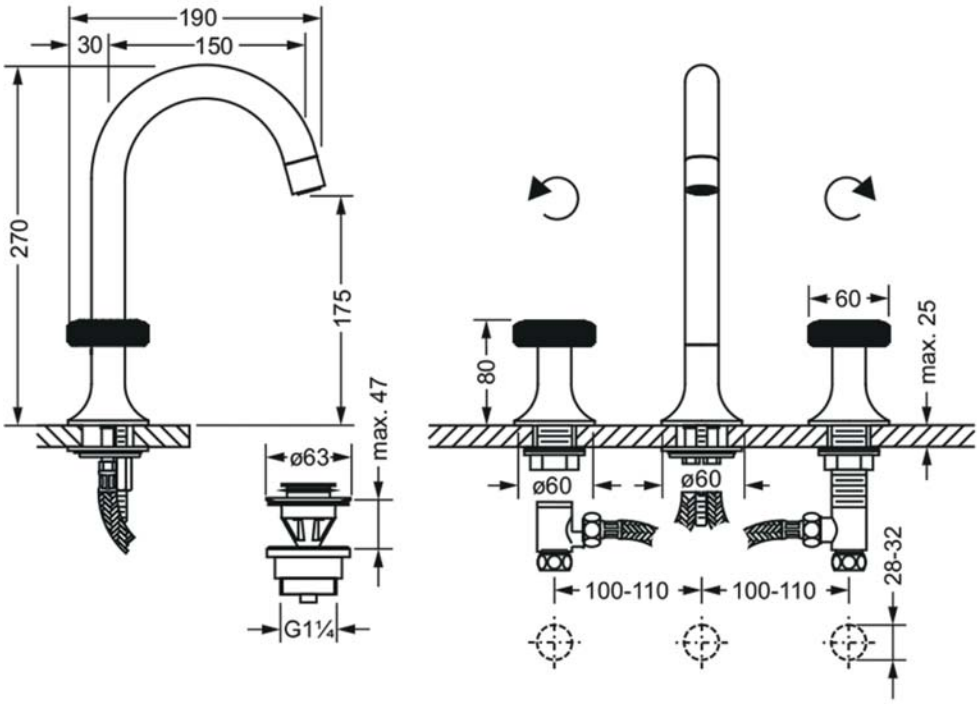
Необходимо:
- **2x 649.15.530.xxx** | медные трубки для подвода воды