**Talis E**
**Смеситель для биде, однорычажный**
\u041F\u043E\u0432\u0435\u0440\u0445\u043D\u043E\u0441\u0442\u044C: **Матовая бронза** Артикульный номер: **71720140**

## Описание

**Характеристики**

- состоит из: однорычажный смеситель для биде, сливной клапан
- выступ: 116 мм
- высота излива: 78 мм
- аэратор с шаровой опорой
- тип струи: обычная струя
- максимальный объем расхода воды при 3 барах: 5 л/мин
- Керамический картридж
- регулируемое ограничение температуры
- подходит для проточных водонагревателей
- материал сливного клапана: металл

## Технология

AirPower · EcoSmart · Comfort Zone · Quick Clean

## Награды за дизайн

ICONIC AWARDS 2020 INNOVATIVE ARCHITECTURE best of best · iF DESIGN AWARD 2020 · GERMAN DESIGN AWARD WINNER 2021

## Продукт

## Чертеж

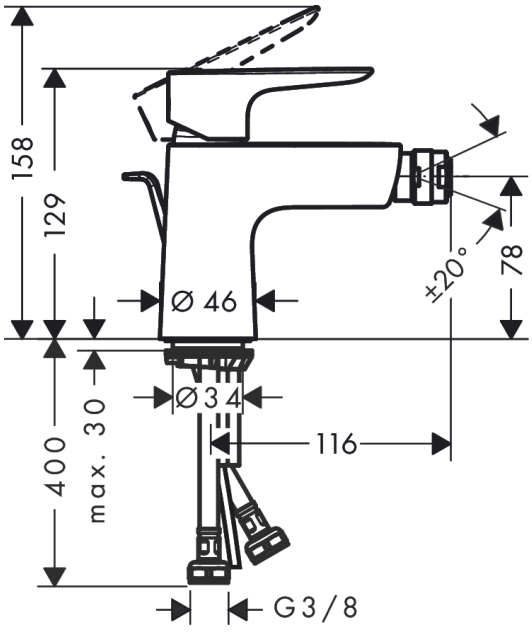


## График расхода воды

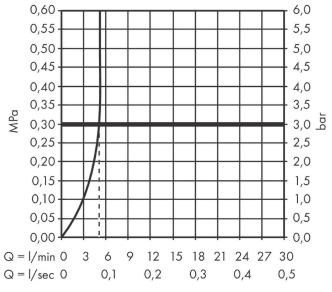

**Talis E**
**Смеситель для биде, однорычажный**
\u041F\u043E\u0432\u0435\u0440\u0445\u043D\u043E\u0441\u0442\u044C: **Матовая бронза** Артикульный номер: **71720140**

## Покомпонентное изображение

Год выпуска: **>07/19**

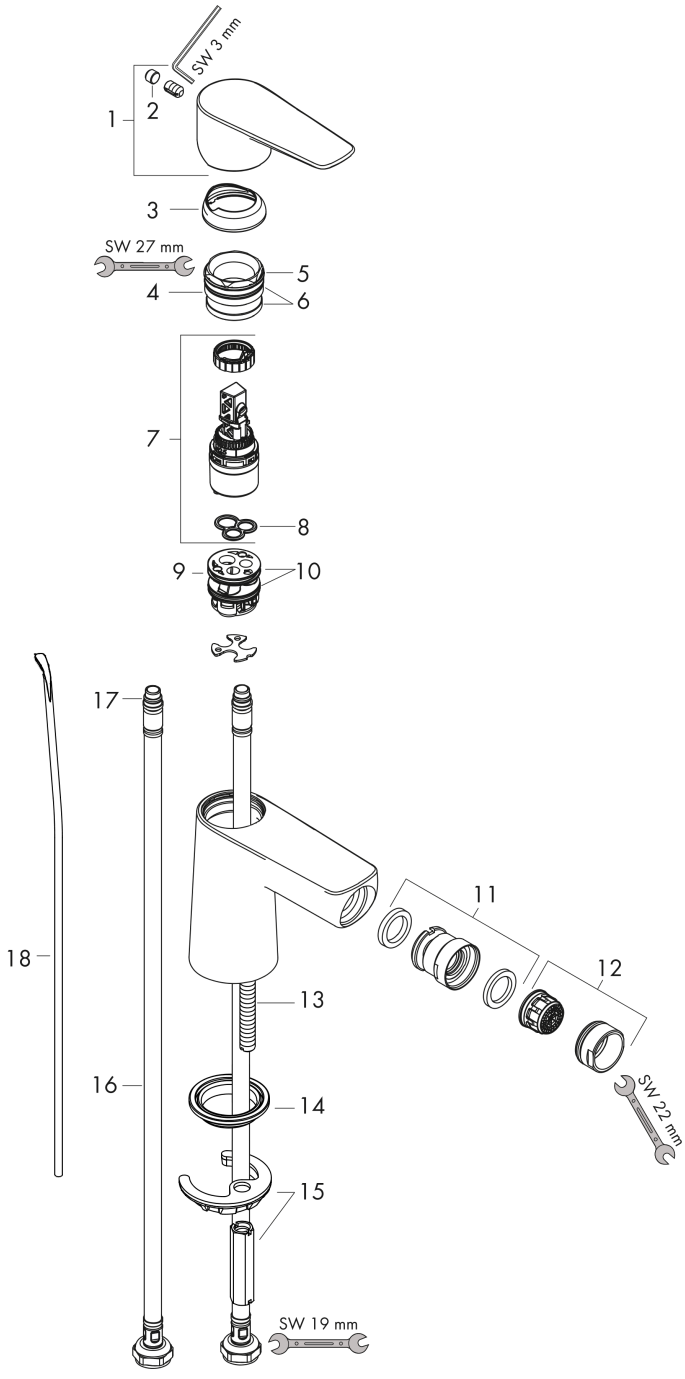

**Talis E**
**Смеситель для биде, однорычажный**
\u041F\u043E\u0432\u0435\u0440\u0445\u043D\u043E\u0441\u0442\u044C: **Матовая бронза** Артикульный номер: **71720140**

## Перечень запасных частей

Год выпуска: **>07/19**

| Позиция | Описание | Артикульный номер | PC | PU |
|---|---|---|---|---|
| 1 | handle | 92687140 | - | 1 |
| 2 | screw cover | 95704000 | - | 1 |
| 3 | flange | 92625140 | - | 1 |
| 4 | nut | 92689000 | - | 1 |
| 5 | O-ring 25x1,5 | 98146000 | - | 1 |
| 6 | O-ring 27x1,5 | 92527000 | - | 1 |
| 7 | cartridge, assy | 97685000 | - | 1 |
| 8 | seal | 98865000 | - | 1 |
| 9 | adapter for cartridge | 98866000 | - | 1 |
| 10 | O-ring 23x2 | 98398000 | - | 1 |
| 11 | ball joint | 96050140 | - | 1 |
| 12 | aerator M24x1 (5 l/min) | 13185140 | - | 1 |
| 13 | screw M8 x 68 | 97736000 | - | 1 |
| 14 | seal Ø 42 | 98722000 | - | 1 |
| 15 | fixing set | 96016000 | - | 1 |
| 16 | connection hose 450 mm M8x0,75 G3/8 | 97206000 | - | 1 |
| 17 | O-ring 7x1,5 | 98422000 | - | 1 |
| 18 | pull rod | 96657140 | - | 1 |
| a | pop up waste | 94139140 | - | 1 |