BIBLIO

Articolo: **BIBLIO20**
Materiale: Corian
Troppopieno: SI
Portata: l/s 0,70
Peso lordo: kg 158 ca.
Peso netto: kg 75 ca.
Dimensione imballo: cm 180 x 90 x 70
Capacità*: l 288 ca.
*Considerando il limite di capienza al troppopieno

Descrizione: Vasca da bagno rettangolare da incasso in Corian, con bordo per rubinetteria sul retro, completa di piedini regolabili e piletta con scarico a pressione clik-clak.

Article**: **BIBLIO20
***Material**: Corian*
***Overflow**: YES*
***Flow rate**: l/s 0,70*
***Gross weight**: kg 158 ca.*
***Net weight**: kg 75 ca.*
***Packing dimensions**: cm 180 x 90 x 70*
Capacity: l 288 ca.*
**Considering the capacity of water to the overflow*
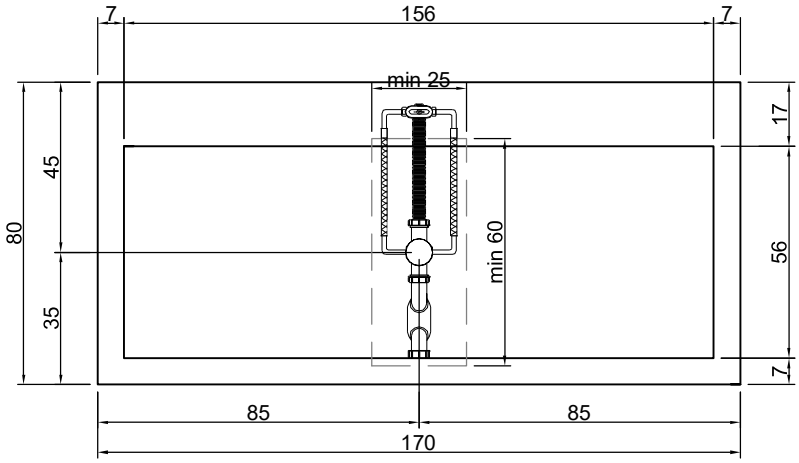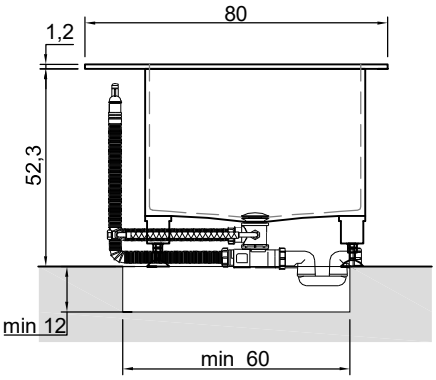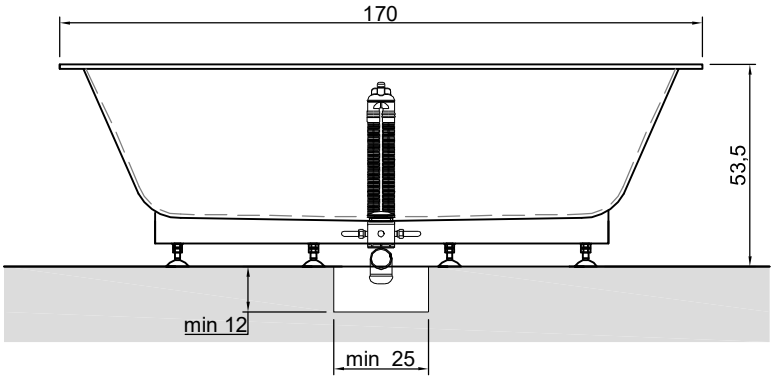
***Description**: Encased rectangular Corian bathtub with back rim for tap mounting, complete with regulating feet and drain with pressure plug.*