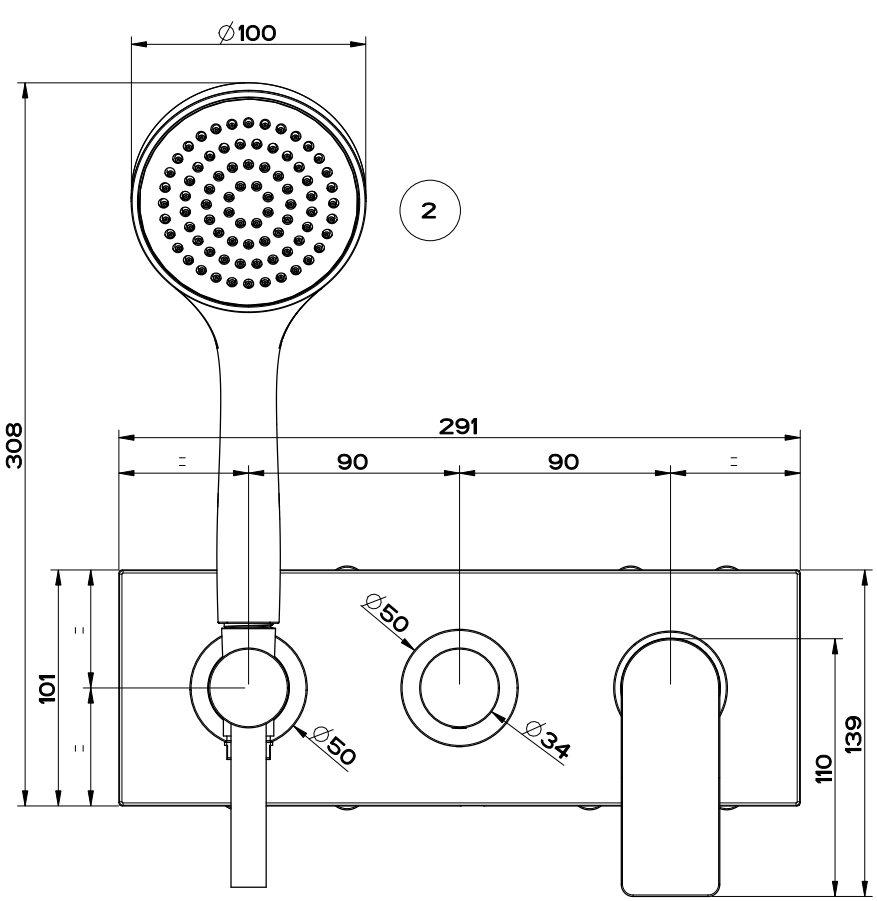

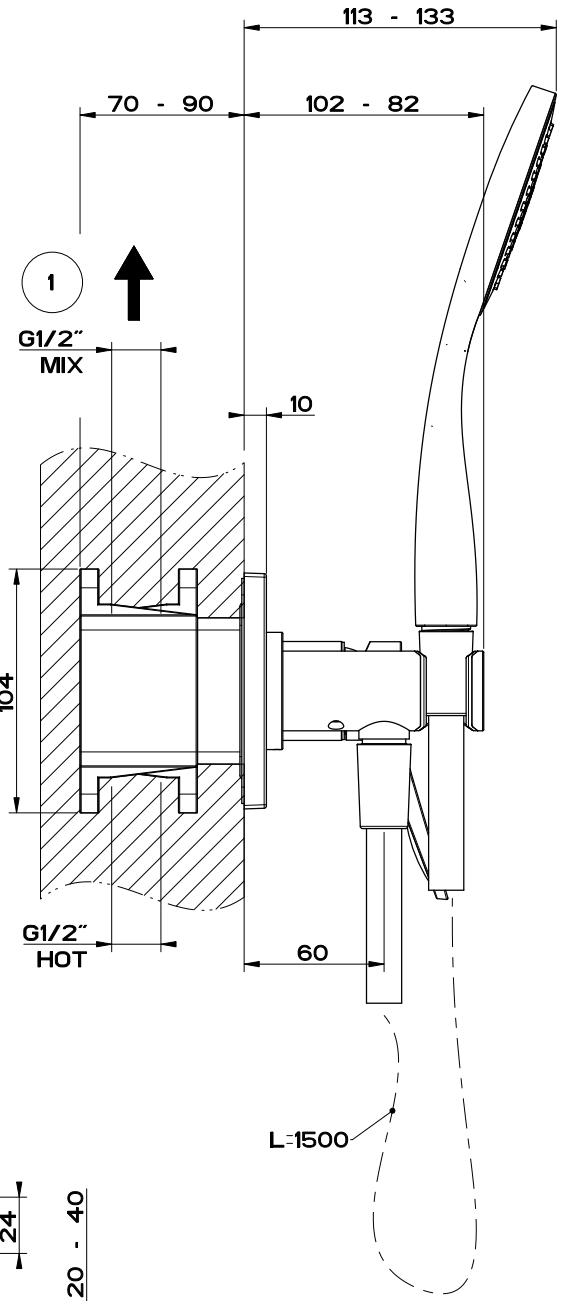

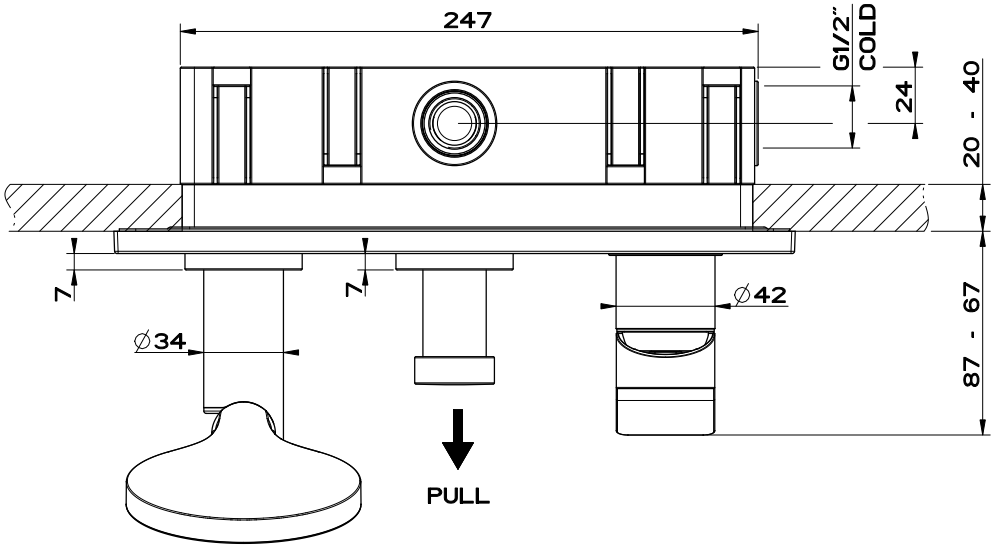

1 PRIMARY OUTLET

2 SECONDARY OUTLET

Gessi S.p.A. Parco Gessi, 13037 Serravalle Sesia (Vercelli) Italy
Tel.0039 0163 454111 Fax.0039 0163 453150
www.gessi.com e-mail: gessi@gessi.it febbraio 2018 copyright © GESSI S.p.A.

RILIEVO 44639 + 59141

MISCELATORE INCASSO DOCCIA CON PRESA ACQUA E DEVIATORE A TIRARE

formato / size	Rev.	codice cliente / client code
A4	0	

Il presente disegno a termine di legge non puo' essere reso pubblico o riprodotto senza l'autorizzazione scritta della GESSI S.p.A. - febbraio 2018 copyright©GESSI S.p.A.